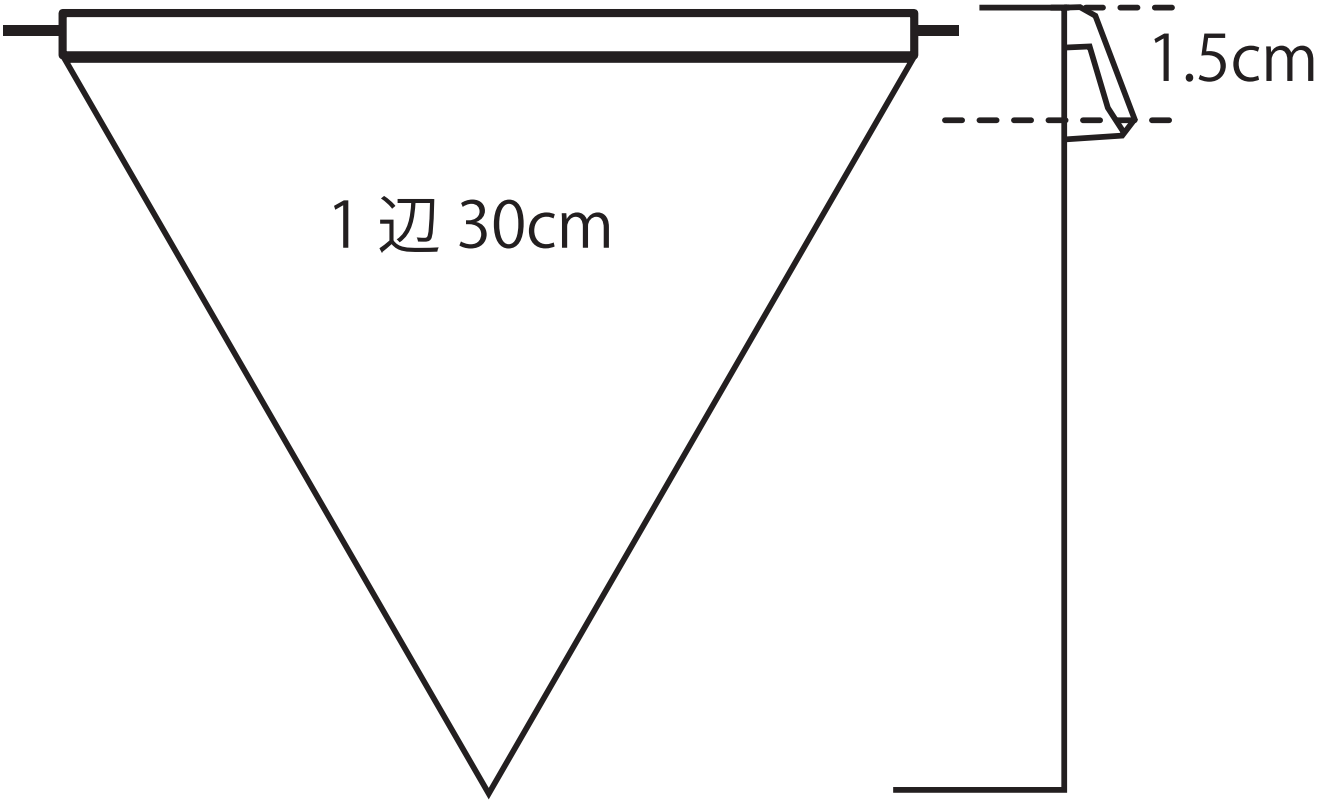
1.5cm
1 辺 30cm